添付資料
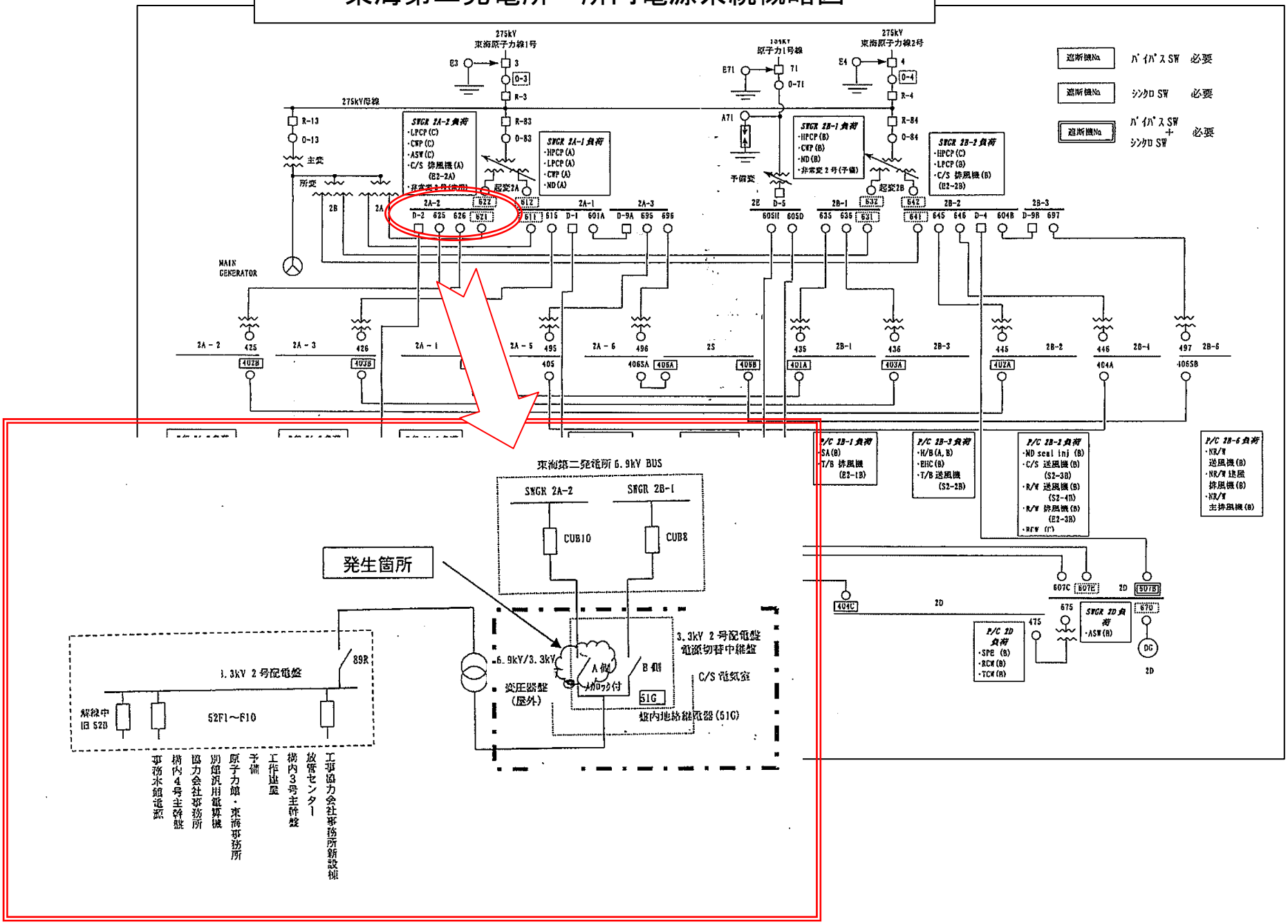
東海第二発電所　所内電源系統概略図